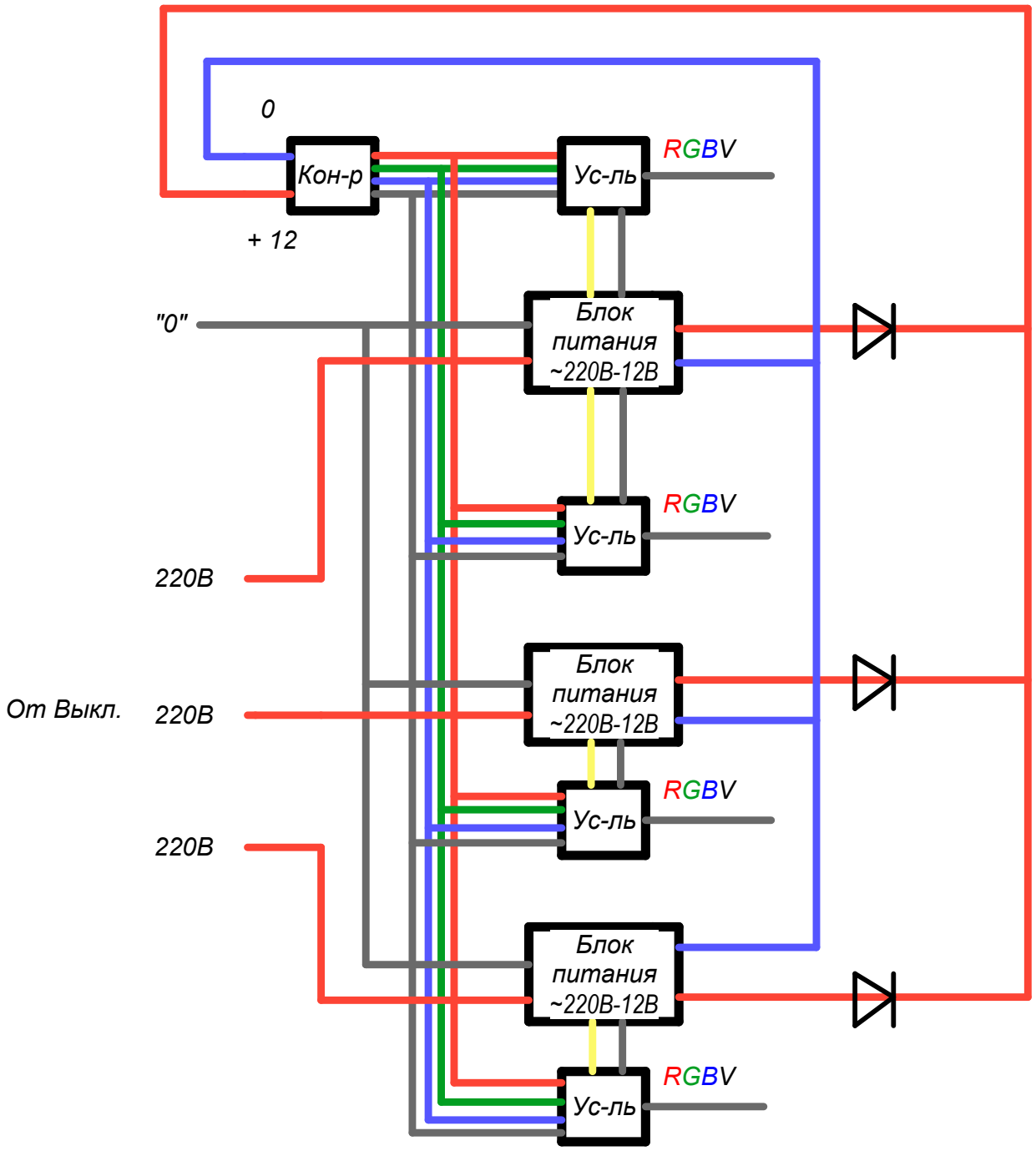
0
Кон-р
+ 12
Ус-ль
RGBV
"0"
Блок
питания
~220В-12В
220В
Ус-ль
RGBV
От Выкл.
220В
Блок
питания
~220В-12В
220В
Ус-ль
RGBV
Блок
питания
~220В-12В
Ус-ль
RGBV