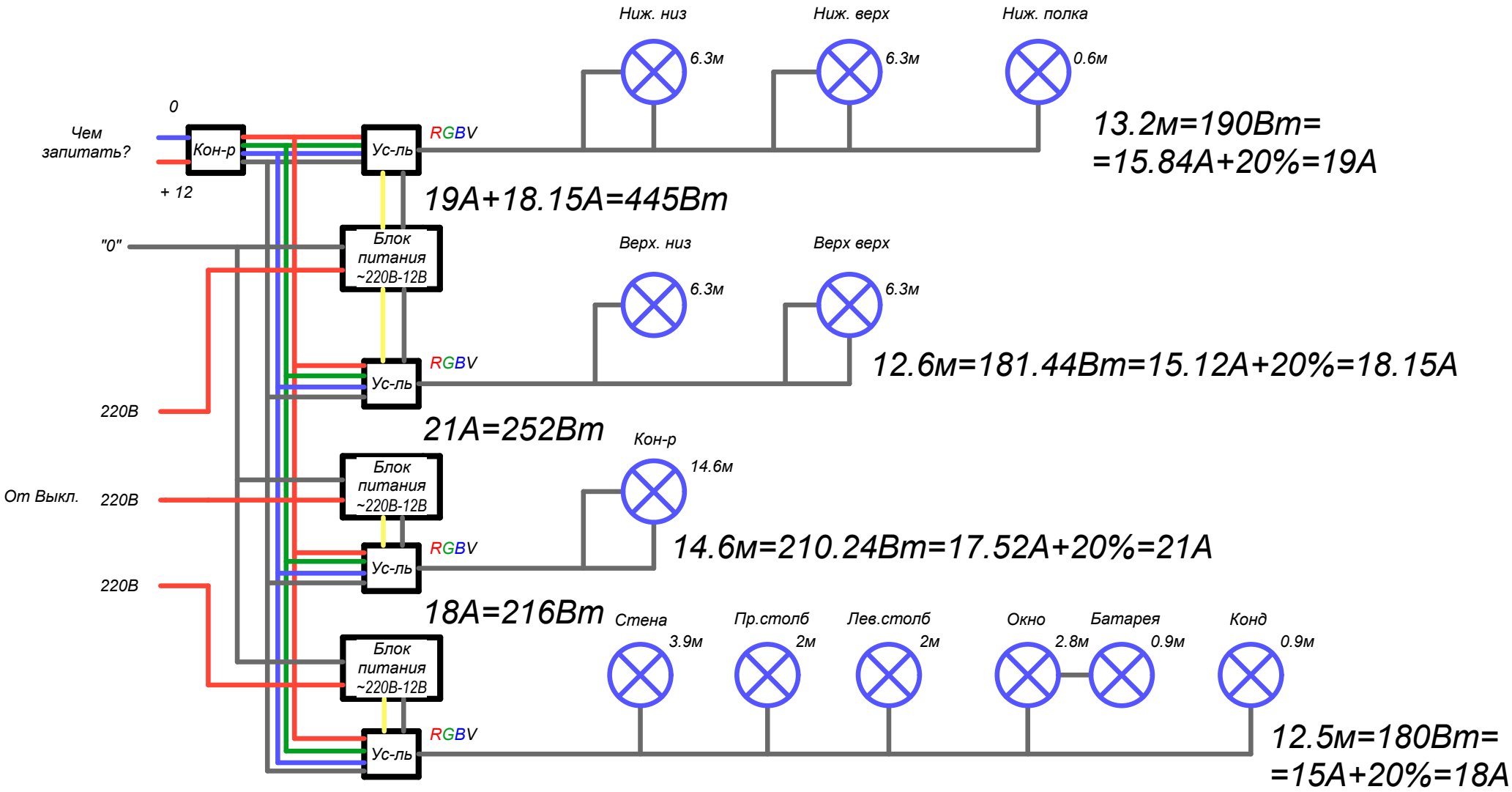
Ниж. низ
6.3м
Ниж. верх
6.3м
Ниж. полка
0.6м
0
Чем запитать?
Кон-р
+ 12
Ус-ль
RGBV
13.2м=190Вт=
=15.84А+20%=19А
19А+18.15А=445Вт
"0"
Блок питания ~220В-12В
Верх. низ
6.3м
Верх верх
6.3м
Ус-ль
RGBV
12.6м=181.44Вт=15.12А+20%=18.15А
220В
21А=252Вт
Кон-р
14.6м
От Выкл.
220В
Блок питания ~220В-12В
Ус-ль
RGBV
14.6м=210.24Вт=17.52А+20%=21А
220В
18А=216Вт
Стена
3.9м
Пр.столб
2м
Лев.столб
2м
Окно
2.8м
Батарея
0.9м
Конд
0.9м
Блок питания ~220В-12В
Ус-ль
RGBV
12.5м=180Вт=
=15А+20%=18А